STRUCTURE MULTIACTIVITÉ ORQUE

https://www.amenagement-public.fr/structure-multiactivite-orque.html



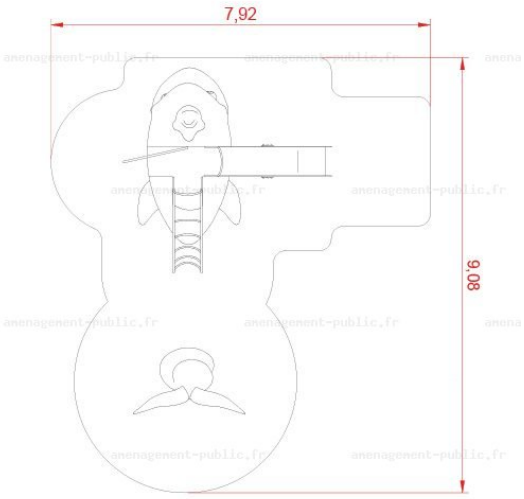

Structure multi-activité pour **aire de jeux à thème**, l'Orque se distingue par son design atypique inspiré par les personnages de cartoon et autres **univers fantastiques de la petite enfance**. Marquée par ses couleurs vives et ses grands volumes, l'Orque offre un cadre de jeu unique dans lequel l'**imagination et la créativité des enfants** sont pleinement sollicitées. Caractérisée par son apparence à la fois drôle et surprenante, l'Orque dresse un décor totalement novateur sur les aires de jeux à thème. **Équipement ludique** proposant un large éventail d'activités (Toboggan, échelle de grimpe, perche de feu, jeux de rôle...), l'Orque associe avec réussite sur une même combinaison **éveil créatif et exercices de motricité**.

DÉTAILS TECHNIQUES

Tranche d'âge : 3-12 ans
Hauteur de Chute maximale : 150 cm
Capacité d'accueil : 7 enfants
Certification : Conforme EN 1176

Dimensions (L x l x H) : 770 x 245 x 240 cm
Zone de sécurité (L x l) : 908 x 792 cm
Surface de sécurité : 72 m²
Type d'ancrage : à cheviller
Matériaux : Structure en polyester teinté dans la masse (traitement anti-graffiti). Tubes en acier thermolaqué. Marches et plateforme en epdm.

AIRES DE JEUX